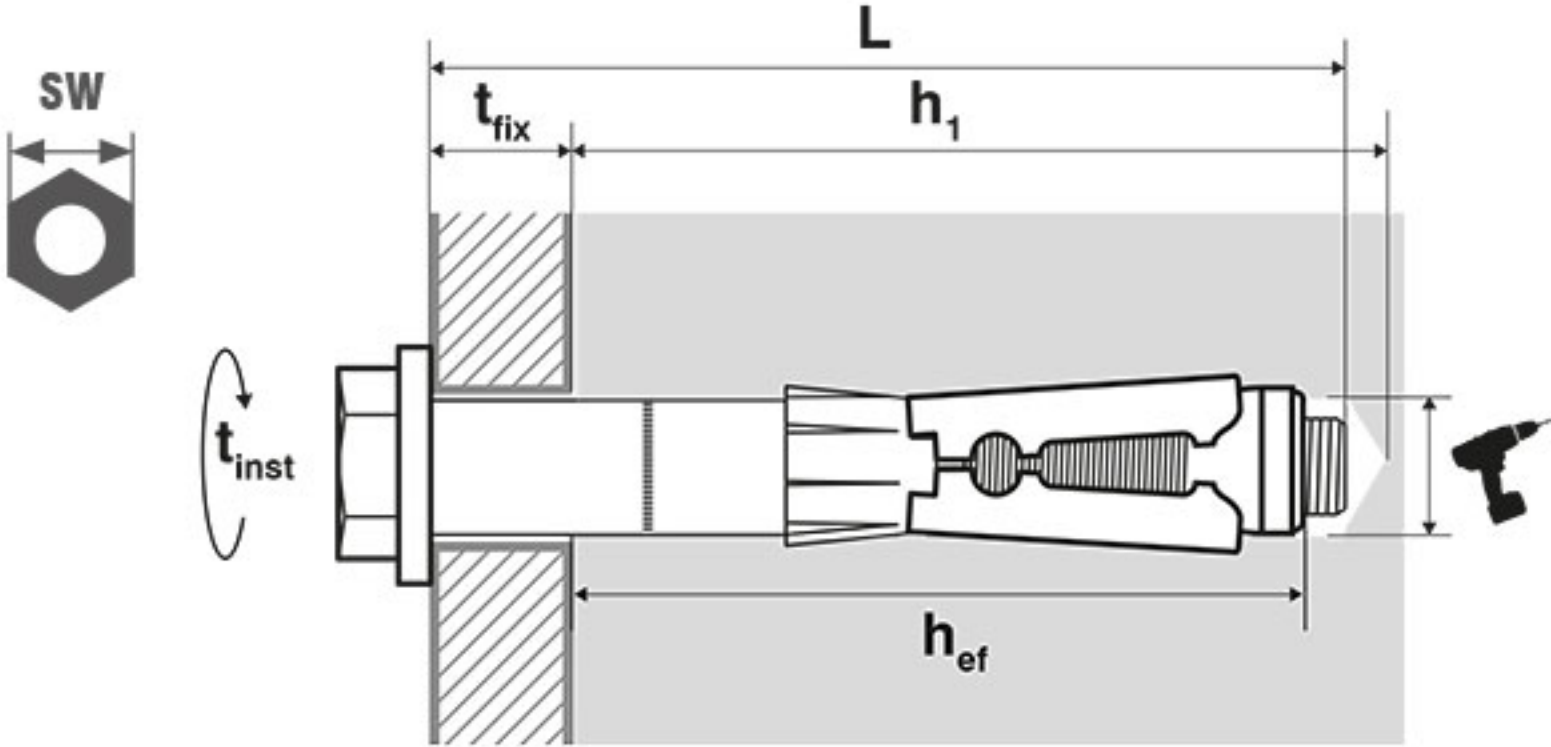
SW
L
t_{fix}
h_1
t_{inst}
h_{ef}